БЛОК

взрывозащищенное оборудование

КАЧЕСТВО
КОМПЕТЕНТНОСТЬ
ОТВЕТСТВЕННОСТЬ

КАТАЛОГ

ОБЩИЙ

www.block-ex.ru

ВЗРЫВОНЕПРОНЕЦАЕМЫЕ ОБОЛОЧКИ BJB

BJB – оболочки, фланец крышки и корпус которой образуют плоское взрывонепроницаемое соединение. Крепление крышки к корпусу осуществляется с помощью винтов из нержавеющей стали. Корпуса изготавливаются из алюминиево-кремниевого сплава. Коррозионностойкий модифицированный алюминиево-кремниевого сплав позволяет проявлять особую устойчивость к солевому туману, парам соляной кислоты, агрессивному воздействию морской воды, имеет повышенные антикоррозийные свойства.

Установка	Категория II по подгруппе газов IIB+H2 или IIC (кроме ацетилена) Категория III по пыли, взрывоопасные пылевые среды, содержащие летучие частицы, непроводящую и проводящую пыль.
Класс взрывоопасной зоны	Зона 1,2
Степень защиты от внешних воздействий	IP66
Максимальное напряжение	До 1000В
Температура эксплуатации	-65 ≤ Ta ≤ °C +130 °C
Климатическое исполнение и категория размещения, по ГОСТ 15150-96	У1, У3, УХЛ1, ХЛ1

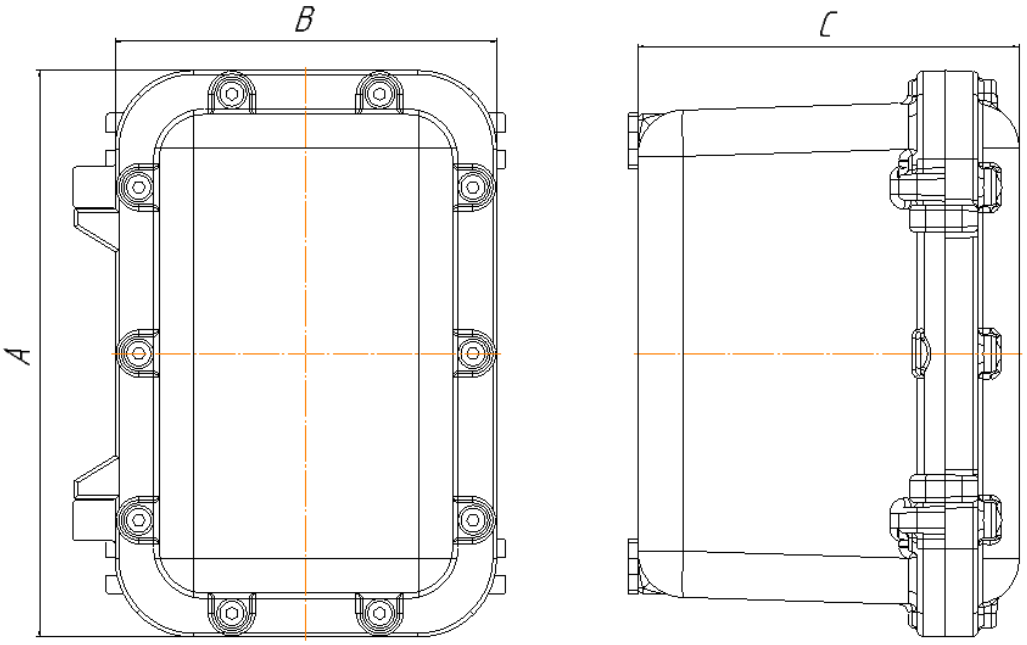

Габаритные размеры оболочек BJB

Корпус	Габаритные размеры, мм			Масса, кг
	A	B	C	
BJB03	306	206	206	9.8
BJB04	427	327	230	21,5
BJB05	284	184	114	6.8
BJB06	365	285	211	16.3
BJB07	575	395	262	43.0
BJB08	725	525	335	88.0
BJB09	890	670	450	165

Корпус	Сторона расположения	Максимальное кол-во отверстий, шт.						
		M20x1,5 (½”NPT)	M25x1,5 (¾”NPT)	M32x1,5 (1”NPT)	M40x1,5 (1¼”NPT)	M50x1,5 (1½”NPT)	M63x1,5 (2”NPT)	M75x1,5 (2½”NPT)
BJB03	А-В	4	4	2	1	1	1	-
	Б-Г	8	8	5	3	3	2	2
BJB05	А-В	2	2	-	-	-	-	-
	Б-Г	4	3	-	-	-	-	-
BJB04	А-В	9	5	5	4	2	1	1
	Б-Г	28	18	14	11	8	6	3
BJB06	А-В	6	5	3	2	2	1	1
	Б-Г	10	9	6	4	3	2	2
BJB07	А-В	15	11	8	6	3	3	2
	Б-Г	26	19	14	11	6	5	4
BJB008	А-В	35	28	18	15	9	8	5
	Б-Г	55	40	27	23	14	12	9
BJB09	А-В	70	42	35	35	24	18	13
	Б-Г	112	84	65	55	40	28	23

ВЗРЫВОНЕПРОНЕЦАЕМЫЕ ОБОЛОЧКИ BUB

BUB – оболочка, взрывонепроницаемое соединение между крышкой и корпусом которой обеспечивается за счет резьбового соединения. Данные оболочки применяются в КУУ ВО, предназначенных для использования в среде с категорией взрывоопасной смеси IIC, т.е. во всех категориях смеси, кроме рудничного метана.

Установка	Категория II по подгруппе газов IIA, IIB, IIC; Категория III по пыли, взрывоопасные пылевые среды, содержащие летучие частицы, непроводящую и проводящую пыль;
Класс взрывоопасной зоны	Зона 1, 2
Степень защиты от внешних воздействий	IP66
Максимальное напряжение	До 1000В
Температура эксплуатации	-65 °C ≤ Ta ≤ +130 °C
Климатическое исполнение и категория размещения, по ГОСТ 15150-96	У1, У3, УХЛ1, ХЛ1

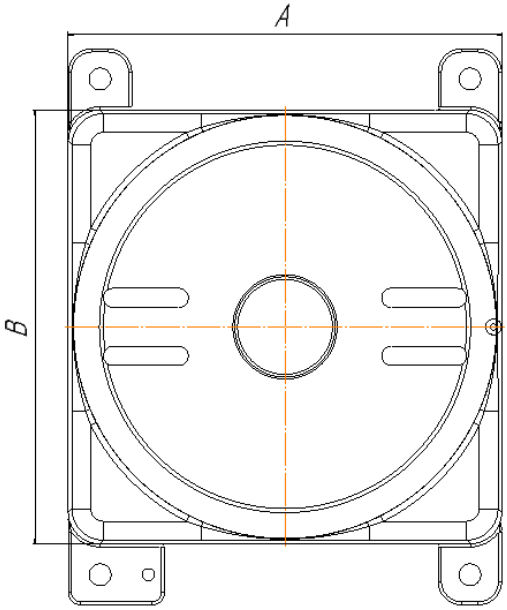

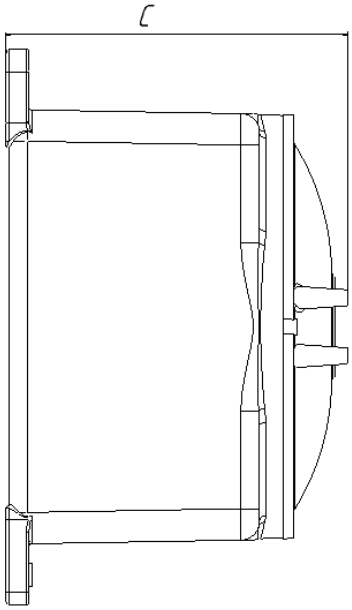

Габаритные размеры оболочек BUB

Корпус	Габаритные размеры, мм			Масса, кг
	A	B	C	
BUB01	276	276	230	12,15

Корпус	Сторона расположения	Максимальное кол-во отверстий, шт.						
		M20x1,5 (½”NPT)	M25x1,5 (¾”NPT)	M32x1,5 (1”NPT)	M40x1,5 (1¼”NPT)	M50x1,5 (1½”NPT)	M63x1,5 (2”NPT)	M75x1,5 (2½”NPT)
BUB01	А-В	10	8	6	4	3	2	2
	Б-Г	10	8	6	4	3	2	2

ВЗРЫВОЗАЩИЩЕННЫЕ КОРОБКИ BUA

BUA – представляют собой разветвительные и протяжные взрывозащищенные коробки с резьбовым соединением крышки с корпусом и количеством отверстий от 1 до 4 (1/2", 3/4", M20x1,5, M25x1,5), в зависимости от исполнения. Данные оболочки применяются в КУУ ВО, предназначенных для использования в среде с категорией взрывоопасной смеси IIC, т.е. во всех категориях смеси, кроме рудничного метана.

Установка	Категория II по подгруппе газов IIA, IIB, IIC; Категория III по пыли, взрывоопасные пылевые среды, содержащие летучие частицы, непроводящую и проводящую пыль;
Класс взрывоопасной зоны	Зона 1, 2
Степень защиты от внешних воздействий	IP66
Максимальное напряжение	До 660В
Температура эксплуатации	-65 °C ≤ Ta ≤ +130 °C
Климатическое исполнение и категория размещения, по ГОСТ 15150-96	У1, У3, УХЛ1, ХЛ1

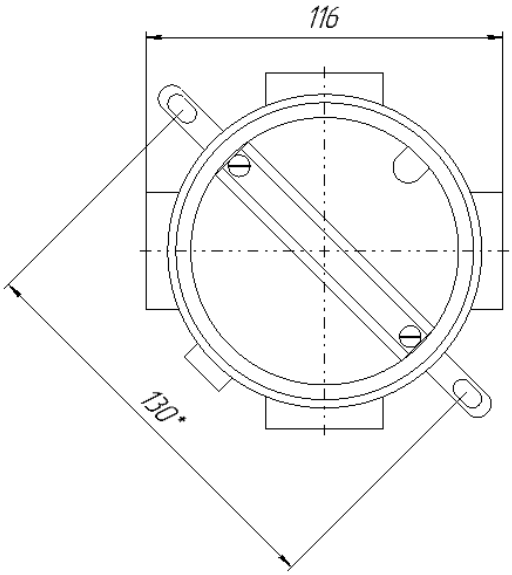

ВЗРЫВОЗАЩИЩЕННЫЕ КЛЕММНЫЕ КОРОБКИ, ПОСТЫ УПРАВЛЕНИЯ

Взрывозащищенные клеммные коробки серии КС из полиэстера, алюминия и нержавеющей стали

Технические характеристики серии КС:	
Уровень и вид взрывозащиты	1Ex e IIC T6(T5/T4/) Gb* 0Ex ia IIC T6(T5/T4/) Ga* 1Ex e ia IIC T6(T5/T4/) Gb* Ex tb IIIC T80ºC…T195ºC Db*
Класс взрывоопасной зоны	Зона 0, 1, 2
Степень защиты от внешних воздействий	IP66 / IP67
Максимальное напряжение	1000В
Максимальный ток	400А
Температура эксплуатации	-65 °C ≤ Ta ≤ +130 °C
* - После маркировки взрывозащиты может стоять знак X, указывающий на специальные условия безопасного применения	

Структура дополнительного обозначения:

XX XXX–(X-X)X–Na x Ta (A) – Nb x Tb(Б) – Nc x Tc(В) – Nd x Td(Г) – S x n (X)

1 2 3 4 4 4 4 5 6

Структура дополнительного обозначения исполнения:		
Позиция	**Структура**	**Примечание**
1	Обозначение серии	
2	Обозначение материала и габарита корпуса (оболочки).	П-полиэстер; А-алюминий; Н-нержавеющая сталь
3	Обозначение температуры окружающей среды при эксплуатации / обозначение опций*.	В данной позиции допускается указывать требуемую температуру окружающей среды при эксплуатации. При выборе нескольких опций следует их указывать в порядке возрастания.
4	Обозначение внешних встраиваемых элементов, где: Na÷Nd– число внешних встраиваемых элементов на выбранном периметре; Ta÷Td – тип внешнего встраиваемого элемента на выбранном периметре; А-Б-В-Г – обозначение периметра корпуса (оболочки).	Для Ta÷Td: при необходимости допускается указывать: - только внешний диаметр кабеля, Dmax (мм); - тип кабеля; - диаметр отверстия в стенке корпуса (если необходимо, то и резьба), Ø (мм). Обозначение периметров корпуса (оболочки): 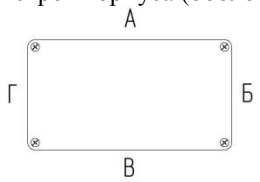
5	Обозначение клеммных зажимов, где: S – максимальное сечение проводника, зажимаемого клеммным зажимом; n – число клеммных зажимов.	При необходимости можно указывать производителя и тип клемм. В этом случае температура окружающей среды при эксплуатации не указывается.
6	Тип клеммного зажима	Пример: П – пружинная или В – винтовая.

*Опции:

1- Внутренний/внешний штырь заземления.
2- Силиконовая прокладка, позволяющая достигать более широкого температурного диапазона эксплуатации.
3- Заземление внешних встраиваемых элементов путем присоединения их медными проводниками к внутреннему / внешнему штырю заземления. Соединение осуществляется внутри корпуса.
4- Монтажная панель для размещения компонентов.
5- Внутренняя шина заземления.
6- Навесные петли для крышки корпуса.

Пример дополнительного обозначения (формулировка заказа):

КСП12–(-60 +60)123–1х25КНК(А)–3х20КБУ(В)–15х2,5(В) - Коробка соединительная взрывозащищенная из полиэстера, габарита П12, с маркировкой взрывозащиты 1Ex e IIC T4 Gb X, температура эксплуатации от -60°С до +60°С, с установленными опциями 1- зажим заземления, 2- силиконовый уплотнитель крышки корпуса, 3- медная пластина цепи заземления, один кабельный ввод 25КНК под небронированный кабель диаметром от 11,3мм до 19,9мм на стороне А, три кабельных ввода 20КБУ под бронированный кабель с диаметром по внешней оболочке кабеля от 12,5мм до 20,9мм на стороне В, 15 винтовых клемм для подключения проводника сечением до 2,5мм2.

Взрывозащищенные соединительные коробки КСП

КУУ серии КС состоят из корпуса и крышки с невыпадающими винтами из нержавеющей стали. Корпус выполнен из армированного стекловолокном полиэстера. Корпуса особенно востребованы там, где требуется коррозионная стойкость, ударопрочность и высокая степень защиты IP благодаря лабиринтной системе уплотнения. Материал корпуса устойчив к загрязнениям нефти, масел, ароматическим углеводородам; устойчив к механическим воздействиям и имеет продолжительный срок службы.

Габаритные размеры корпусов из полиэстера									
№ п/п	Обозначение КУУ	Габаритные размеры, мм			№ п/п	Обозначение КУУ	Габаритные размеры, мм		
	Серия КС	A	B	C		Серия КС	A	B	C
1	П01	80	75	55	23	П23	400	405	120
2	П02	80	75	75	24	П24	400	405	200
3	П03	110	75	55	25	П25	105	85	96
4	П04	110	75	75	26	П26	148,5	129,5	109
5	П05	160	75	55	27	П27	160	160	92,5
6	П06	160	75	75	28	П28	175	85	76
7	П07	190	75	55	29	П29	175	85	95
8	П08	190	75	75	30	П30	210	129,5	106,5
9	П09	230	75	55	31	П31	224,5	149,5	121
10	П10	230	75	75	32	П32	224,5	149,5	151
11	П11	122	120	90	33	П33	259,5	180	121
12	П12	220	120	90	34	П34	299	209	107
13	П13	160	160	90	35	П35	299	209	134
14	П14	260	160	90	36	П36	329,5	224	123
15	П15	360	160	90	37	П37	329,5	224	153
16	П16	560	160	90	38	П38	360	220	160,5
17	П17	255	250	120	39	П39	360	360	161,5
18	П18	255	250	160	40	П40	420	300	187,5
19	П19	400	250	120	41	П41	720	360	162
20	П20	400	250	160	42	П42	720	360	221
21	П21	600	250	120	43	П43	720	360	243
22	П22	360	360	90					

Взрывозащищенные соединительные коробки КСА

Взрывозащищенные клеммные коробки КСА изготавливаются из коррозионностойкого модифицированного алюминиево-кремниевого сплава, устойчивого к солевому туману и другим химическим веществам, в том числе устойчивого к парам сероводорода и соляной кислоты. Благодаря лабиринтной системе уплотнения корпуса имеют высокую степень защиты IP.

Габаритные размеры корпусов из алюминиевого сплава									
№ п/п	Обозначение КУУ	Габаритные размеры, мм			№ п/п	Обозначение КУУ	Габаритные размеры, мм		
	Серия КС	A	B	C		Серия КС	A	B	C
1	A04	75	80	57	24	A27	280	230	111
2	A05	125	80	57	25	A28	330	230	110
3	A06	175	80	57	26	A29	330	230	180
4	A07	250	80	54	27	A30	400	230	111
5	A08	100	100	81	28	A31	400	230	225
6	A09	160	100	81	29	A32	600	230	111
7	A10	200	100	81	30	A33	404	313	111
8	A11	122	120	81	31	A34	403	312	141
9	A12	122	120	90	32	A35	404	313	181
10	A13	220	120	81	33	A36	404	313	227
11	A14	220	120	90	34	A37	600	310	111
12	A15	360	120	81	35	A38	600	310	181
13	A16	140	140	91	36	A39	600	600	202
14	A17	200	140	91	37	A40	112	112	91
15	A18	160	160	91	38	A41	172	112	91
16	A19	260	160	90	39	A42	149,5	149,5	107
17	A20	360	160	90	40	A43	201	201	129
18	A21	560	160	91	41	A44	304,5	149,5	109
19	A22	180	180	101	42	A45	305	231	140
20	A23	280	180	101	43	A46	348	243	212
21	A24	100	230	111	44	A47	511	336	207
22	A25	200	230	110	45	A48	669	329	207
23	A26	200	230	180	46	A49	622	622	208

Взрывозащищенные соединительные коробки КСН

Взрывозащищенные коробки серии КСН выполнены из 1,2-миллиметровой листовой нержавеющей стали. Согласно общепринятым нормам, нержавеющая сталь является наиболее подходящим материалом для оборудования с максимальной защитой от воздействия окружающей среды, особенно при использовании в условиях морского климата.

Габаритные размеры корпусов из нержавеющей стали									
№ п/п	Обозначение КУУ	Габаритные размеры, мм			№ п/п	Обозначение КУУ	Габаритные размеры, мм		
	Серия КС	A	B	C		Серия КС	A	B	C
1	H01	100	100	61	30	H30	200	250	97
2	H02	150	100	61	31	H31	200	250	157
3	H03	150	150	81	32	H32	350	250	97
4	H04	200	100	61	33	H33	300	300	167
5	H05	200	200	81	34	H34	380	380	167
6	H06	200	200	121	35	H35	380	380	217
7	H07	300	150	81	36	H36	500	300	167
8	H08	300	200	81	37	H37	600	300	167
9	H09	300	200	121	38	H38	600	380	217
10	H10	300	300	121	39	H39	110	110	90
11	H11	300	300	161	40	H40	150	150	120
12	H12	380	380	161	41	H41	176	116	95
13	H13	400	150	81	42	H42	200	200	120
14	H14	400	200	121	43	H43	230	180	150
15	H15	400	300	161	44	H44	230	230	120
16	H16	500	300	161	45	H45	230	230	150
17	H17	500	400	161	46	H46	270	180	150
18	H18	260	260	205	47	H47	300	150	150
19	H19	306	306	205	48	H48	300	300	120
20	H20	260	380	205	49	H49	320	230	120
21	H21	382	458	205	50	H50	340	230	150
22	H22	480	480	205	51	H51	340	340	150
23	H23	350	500	205	52	H52	400	230	150
24	H24	450	620	205	53	H53	450	340	150
25	H25	550	740	205	54	H54	530	430	150
26	H26	508	762	205	55	H55	600	600	250
27	H27	640	860	205	56	H56	800	600	300
28	H28	610	914	205	57	H57	1000	800	300
29	H29	740	980	205					

Взрывозащищенные посты управления серии КП из полиэстера, алюминия и нержавеющей стали

Технические характеристики серии КП:	
Уровень и вид взрывозащиты	1Ex e d IIC T6(T5/T4) Gb* 1Ex e d mb IIC T6(T5/T4) Gb* 1Ex e d ia IIC T6(T5/T4) Gb* 1Ex e d [ia Ga] IIC T6(T5/T4) Gb* 1Ex e mb ia IIC T6(T5/T4) Gb* 1Ex e d mb ia IIC T6(T5/T4) Gb* Ex tb IIIC T80 °C … T195 °C Db*
Класс взрывоопасной зоны	Зона 1, 2
Степень защиты от внешних воздействий	IP66 / IP67
Максимальное напряжение	400В
Температура эксплуатации	-65 °C ≤ Ta ≤ +130 °C
* - После маркировки взрывозащиты может стоять знак X, указывающий на специальные условия безопасного применения	

Структура дополнительного обозначения:

XX XXX–(X-X)X– Na x Ta (A) – Nb x Tb(Б) – Nc x Tc(В) – Nd x Td(Г) – S x n (X)

1 2 3 4 4 4 4 5 6

Структура дополнительного обозначения исполнения:		
Позиция	**Структура**	**Примечание**
1	Обозначение серии	
2	Обозначение материала и габарита корпуса (оболочки).	П-полиэстер; А-алюминий; Н-нержавеющая сталь
3	Обозначение температуры окружающей среды при эксплуатации / обозначение опций*.	В данной позиции допускается указывать требуемую температуру окружающей среды при эксплуатации. При выборе нескольких опций следует их указывать в порядке возрастания.
4	Обозначение внешних встраиваемых элементов, где: Na÷Nd– число внешних встраиваемых элементов на выбранном периметре; Ta÷Td – тип внешнего встраиваемого элемента на выбранном периметре; А-Б-В-Г – обозначение периметра корпуса (оболочки).	Для Ta÷Td: при необходимости допускается указывать: - только внешний диаметр кабеля, Dmax (мм); - тип кабеля; - диаметр отверстия в стенке корпуса (если необходимо, то и резьба), Ø (мм). Обозначение периметров корпуса (оболочки): 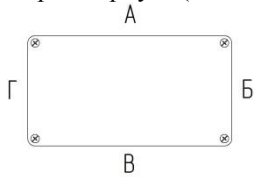

5	Обозначение клеммных зажимов, где: S – максимальное сечение проводника, зажимаемого клеммным зажимом; n – число клеммных зажимов.	При необходимости можно указывать производителя и тип клемм. В этом случае температура окружающей среды при эксплуатации не указывается.
6	Тип клеммного зажима	Пример: П – пружинная или В – винтовая.

*Опции:

1- Внутренний/внешний штырь заземления.
2- Силиконовая прокладка, позволяющая достигать более широкого температурного диапазона эксплуатации.
3- Заземление внешних встраиваемых элементов путем присоединения их медными проводниками к внутреннему / внешнему штырю заземления. Соединение осуществляется внутри корпуса.
4- Монтажная панель для размещения компонентов.
5- Внутренняя шина заземления.
6- Навесные петли для крышки корпуса.

Взрывозащищенные кнопочные посты управления КПП

КУУ серии КП состоят из корпуса и крышки с невыпадающими винтами из нержавеющей стали. Корпус выполнен из армированного стекловолокном полиэстера. Корпуса особенно востребованы там, где требуется коррозионная стойкость, ударопрочность и высокая степень защиты IP благодаря лабиринтной системе уплотнения. Материал корпуса устойчив к загрязнениям нефти, масел, ароматическим углеводородам; устойчив к механическим воздействиям и имеет продолжительный срок службы.

Габаритные размеры корпусов из полиэстера									
№ п/п	Обозначение КУУ	Габаритные размеры, мм			№ п/п	Обозначение КУУ	Габаритные размеры, мм		
	Серия КП	A	B	C		Серия КП	A	B	C
1	П01	80	75	55	23	П23	400	405	120
2	П02	80	75	75	24	П24	400	405	200
3	П03	110	75	55	25	П25	105	85	96
4	П04	110	75	75	26	П26	148,5	129,5	109
5	П05	160	75	55	27	П27	160	160	92,5
6	П06	160	75	75	28	П28	175	85	76
7	П07	190	75	55	29	П29	175	85	95
8	П08	190	75	75	30	П30	210	129,5	106,5
9	П09	230	75	55	31	П31	224,5	149,5	121
10	П10	230	75	75	32	П32	224,5	149,5	151
11	П11	122	120	90	33	П33	259,5	180	121
12	П12	220	120	90	34	П34	299	209	107
13	П13	160	160	90	35	П35	299	209	134
14	П14	260	160	90	36	П36	329,5	224	123
15	П15	360	160	90	37	П37	329,5	224	153
16	П16	560	160	90	38	П38	360	220	160,5
17	П17	255	250	120	39	П39	360	360	161,5
18	П18	255	250	160	40	П40	420	300	187,5
19	П19	400	250	120	41	П41	720	360	162
20	П20	400	250	160	42	П42	720	360	221
21	П21	600	250	120	43	П43	720	360	243
22	П22	360	360	90					

Взрывозащищенные кнопочные посты управления КПА

Взрывозащищенные посты управления КПА изготавливаются из коррозионностойкого модифицированного алюминиево-кремниевого сплава, устойчивого к солевому туману и другим химическим веществам, в том числе устойчивого к парам сероводорода и соляной кислоты. Благодаря лабиринтной системе уплотнения корпуса имеют высокую степень защиты IP.

Габаритные размеры корпусов из алюминиевого сплава									
№ п/п	Обозначение КУУ	Габаритные размеры, мм			№ п/п	Обозначение КУУ	Габаритные размеры, мм		
	Серия КП	A	B	C		Серия КП	A	B	C
1	A04	75	80	57	24	A27	280	230	111
2	A05	125	80	57	25	A28	330	230	110
3	A06	175	80	57	26	A29	330	230	180
4	A07	250	80	54	27	A30	400	230	111
5	A08	100	100	81	28	A31	400	230	225
6	A09	160	100	81	29	A32	600	230	111
7	A10	200	100	81	30	A33	404	313	111
8	A11	122	120	81	31	A34	403	312	141
9	A12	122	120	90	32	A35	404	313	181
10	A13	220	120	81	33	A36	404	313	227
11	A14	220	120	90	34	A37	600	310	111
12	A15	360	120	81	35	A38	600	310	181
13	A16	140	140	91	36	A39	600	600	202
14	A17	200	140	91	37	A40	112	112	91
15	A18	160	160	91	38	A41	172	112	91
16	A19	260	160	90	39	A42	149,5	149,5	107
17	A20	360	160	90	40	A43	201	201	129
18	A21	560	160	91	41	A44	304,5	149,5	109
19	A22	180	180	101	42	A45	305	231	140
20	A23	280	180	101	43	A46	348	243	212
21	A24	100	230	111	44	A47	511	336	207
22	A25	200	230	110	45	A48	669	329	207
23	A26	200	230	180	46	A49	622	622	208

Взрывозащищенные кнопочные посты управления КПН

Взрывозащищенные посты управления КПН выполнены из 1,2-миллиметровой листовой нержавеющей стали. Согласно общепринятым нормам, нержавеющая сталь является наиболее подходящим материалом для оборудования с максимальной защитой от воздействия окружающей среды, особенно при использовании в условиях морского климата.

Габаритные размеры корпусов из нержавеющей стали									
№ п/п	Обозначение КУУ	Габаритные размеры, мм			№ п/п	Обозначение КУУ	Габаритные размеры, мм		
	Серия КП	A	B	C		Серия КП	A	B	C
1	H01	100	100	61	30	H30	200	250	97
2	H02	150	100	61	31	H31	200	250	157
3	H03	150	150	81	32	H32	350	250	97
4	H04	200	100	61	33	H33	300	300	167
5	H05	200	200	81	34	H34	380	380	167
6	H06	200	200	121	35	H35	380	380	217
7	H07	300	150	81	36	H36	500	300	167
8	H08	300	200	81	37	H37	600	300	167
9	H09	300	200	121	38	H38	600	380	217
10	H10	300	300	121	39	H39	110	110	90
11	H11	300	300	161	40	H40	150	150	120
12	H12	380	380	161	41	H41	176	116	95
13	H13	400	150	81	42	H42	200	200	120
14	H14	400	200	121	43	H43	230	180	150
15	H15	400	300	161	44	H44	230	230	120
16	H16	500	300	161	45	H45	230	230	150
17	H17	500	400	161	46	H46	270	180	150
18	H18	260	260	205	47	H47	300	150	150
19	H19	306	306	205	48	H48	300	300	120
20	H20	260	380	205	49	H49	320	230	120
21	H21	382	458	205	50	H50	340	230	150
22	H22	480	480	205	51	H51	340	340	150
23	H23	350	500	205	52	H52	400	230	150
24	H24	450	620	205	53	H53	450	340	150
25	H25	550	740	205	54	H54	530	430	150
26	H26	508	762	205	55	H55	600	600	250
27	H27	640	860	205	56	H56	800	600	300
28	H28	610	914	205	57	H57	1000	800	300
29	H29	740	980	205					

БЛОК
взрывозащищенное оборудование

6. ОПРОСНЫЙ ЛИСТ ДЛЯ ЗАКАЗА КЛЕММНЫХ КОРОБОК, ПОСТОВ УПРАВЛЕНИЯ

Зона установки:	☐ Зона 0 ☐ Зона 1 ☐ Зона 2	Температурный класс:	☐ T6 ☐ T5 ☐ T4	Защита от внешних воздействий	☐ IP66 (по умолчанию) ☐ IP67 ☐ IP68

Вид взрывозащиты:		Температура эксплуатации:	От		До	

Материал корпуса	☐ Полиэстер	☐ Алюминий	☐ Нержавеющая сталь		
Клеммы	Сечение, мм2	Номинальный ток, А	Кол-во, шт.	Тип клемм	
				Винтовой	Пружинный

Кабельные вводы

Сторона расположения		Кол-во, шт	Тип кабельного ввода	Диаметр внешней оболочки кабеля, мм	Диаметр внутренней оболочки кабеля, мм	Марка кабеля
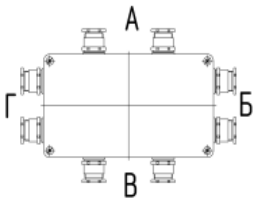	А					
	Б					
	В					
	Г					

Количество коробок, шт.:						
Ограничение по габаритным размерам (если есть), мм:	длина:		высота:		глубина:	

Контактная информация

Организация:		Телефон:	
Контактное лицо:		Эл. почта:	
Примечания			

БЛОК
взрывозащищенное оборудование

ВЗРЫВОЗАЩИЩЕННЫЕ КАБЕЛЬНЫЕ ВВОДЫ

КНК - кабельный ввод для всех типов небронированного кабеля круглого сечения

Размер	от 20 мм до 90 мм от 1/2" до 3 1/2"	**Защита от внешних воздействий**	IP66, IP67, IP68
Назначение	Для применения в закрытых помещениях и на открытом воздухе во взрывоопасных зонах 0,1,2, зонах 20, 21 и 22 со всеми типами небронированного кабеля. Обеспечивает взрывобезопасное уплотнение внешней оболочки кабеля и одновременную защиту от воздействия окружающей среды	**Температура эксплуатации**	-60°C ≤ Ta ≤ +130°C
		Материал изготовления	Латунь, Никелированная латунь, нержавеющая сталь
		Резьба	Метрическая, NPT, G
		Материал уплотнителя	Негорючий термопластичный эластомер и нейлоновая шайба
		Способ уплотнения	Уплотнение смещения
		Место уплотнения	Внешняя оболочка
Маркировка взрывозащиты	1Ex e IIC Gb X, 1Ex db IIC Gb X, 2Ex nR IIC Gc X, Ex ta IIIC Da X	**Опции**	Переходные муфты, адаптеры, кольца заземления, контргайки, рифленые шайбы, уплотнительные кольца, защитные кожухи

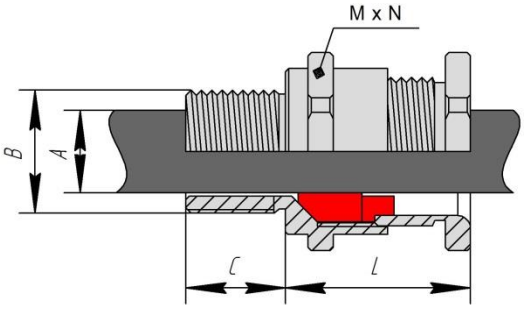

Таблица выбора кабельных вводов

Обозначение ввода	Тип и размер резьбы B				Длина резьбы C, мм	Диаметр обжимаемого кабеля A, мм	M	N	Длина L, мм	Вес, кг
	Стандарт	Опция								
	Метрическая	Метрическая	NPT/G	NPT/G						
20s16 КНК	M20X1,5	M25X1,5	1/2"	3/4"	15	3,1 - 8,6	24	26,2	27	0,07
20s КНК	M20X1,5	M25X1,5	1/2"	3/4"	15	6,1 - 11,7	24	26,2	27	0,06
20 КНК	M20X1,5	M25X1,5	1/2"	3/4"	15	6,5 - 13,9	27	29,5	27	0,06
25 КНК	M25X1,5	M32X1,5	3/4"	1"	15	11,3 - 19,9	36	39,2	36	0,12
32 КНК	M32X1,5	M40X1,5	1"	1 1/4"	15	17 - 26,2	41	45	38	0,15
40 КНК	M40X1,5	M50X1,5	1 1/4"	1 1/2"	15	23,6 - 32,1	50	55	37	0,22
50s КНК	M50X1,5	M63X1,5	1 1/2"	2"	15	31,5 - 38,2	55	60	36	0,27
50 КНК	M50X1,5	M63X1,5	2"	2 3/4"	15	35,8 - 44	60	65	38	0,28
63s КНК	M63X1,5	M75X1,5	2"	2 1/2"	15	41,7 - 50	70	75	43	0,48
63 КНК	M63X1,5	M75X1,5	2 1/2"	3"	15	47,5 - 56	75	80	43	0,47
75s КНК	M75X1,5	M90X2	2 1/2"	3"	15	55 - 62	85	90	48	0,80
75 КНК	M75X1,5	M90X2	3"	3 1/2"	15	62 - 68	90	95	48	0,73
90 КНК	M90X2	M100X2	3 1/2"	4"	18	67 - 79	110	118	60	1,54

КОД ЗАКАЗА:

X1 КНК X2 X3

- X1 — Размер кабельного ввода
- КНК — Тип кабельного ввода
- X2 — Тип резьбы (стандартно – метрическая (не указывается); NPT, G)
- X3 — Материал ввода (латунь (не указывается); Ni – Никелированная латунь, SS – Нержавеющая сталь)

ПРИМЕР: 20 КНК Ni; 20 КНК 1/2NPT Ni

БЛОК
взрывозащищенное оборудование

КНН - кабельный ввод для всех типов небронированного кабеля круглого сечения с двумя уплотнениями

Размер	от 20 мм до 90 мм от 1/2" до 3 1/2"	**Защита от внешних воздействий**	IP66, IP67, IP68
Назначение	Для применения в закрытых помещениях и на открытом воздухе во взрывоопасных зонах 0,1,2, зонах 20, 21 и 22 со всеми типами небронированного кабеля. Обеспечивает взрывобезопасное уплотнение внешней оболочки кабеля и одновременную защиту от воздействия окружающей среды	**Температура эксплуатации**	-60°C ≤ Ta ≤ +130°C
		Материал изготовления	Латунь, Никелированная латунь, нержавеющая сталь
		Резьба	Метрическая, NPT, G
		Материал уплотнителя	Негорючий термопластичный эластомер и нейлоновая шайба
		Способ уплотнения	Уплотнение смещения
		Место уплотнения	Внешняя оболочка
Маркировка взрывозащиты	1Ex e IIC Gb X, 1Ex db IIC Gb X, 2Ex nR IIC Gc X, Ex ta IIIC Da X	**Опции**	Переходные муфты, адаптеры, кольца заземления, контргайки, рифленые шайбы, уплотнительные кольца, защитные кожухи

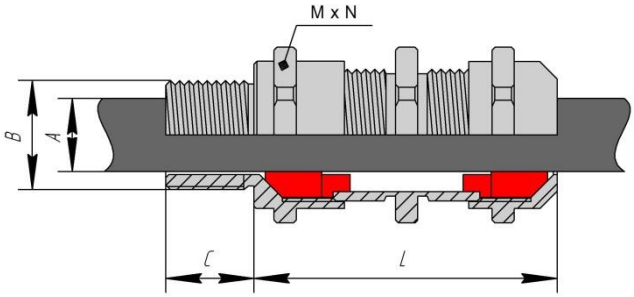

Таблица выбора кабельных вводов

Обозначение ввода	Тип и размер резьбы B				Длина резьбы C, мм	Диаметр обжимаемого кабеля A, мм	M	N	Длина L, мм	Вес, кг
	Стандарт	Опция								
	Метрическая	Метрическая	NPT/G	NPT/G						
20s16 КНН	M20X1,5	M25X1,5	1/2"	3/4"	15	3,1 - 8,6	24	26,2	62	0.12
20s КНН	M20X1,5	M25X1,5	1/2"	3/4"	15	6,1 - 11,7	24	26,2	62	0.11
20 КНН	M20X1,5	M25X1,5	1/2"	3/4"	15	6,5 - 13,9	27	29,5	62	0.12
25 КНН	M25X1,5	M32X1,5	3/4"	1"	15	11,3 - 19,9	36	39,2	76	0.24
32 КНН	M32X1,5	M40X1,5	1"	1 1/4"	15	17 - 26,2	41	45	81	0.26
40 КНН	M40X1,5	M50X1,5	1 1/4"	1 1/2"	15	23,6 - 32,1	50	55	75	0.39
50s КНН	M50X1,5	M63X1,5	1 1/2"	2"	15	31,5 - 38,2	55	60	78	0.48
50 КНН	M50X1,5	M63X1,5	2"	2 3/4"	15	35,8 - 44	60	65	81	0.55
63s КНН	M63X1,5	M75X1,5	2"	2 1/2"	15	41,7 - 50	70	75	84	0.80
63 КНН	M63X1,5	M75X1,5	2 1/2"	3"	15	47,5 - 56	75	80	88	0.85
75s КНН	M75X1,5	M90X1,5	2 1/2"	3"	15	55 - 62	80	85	90	1.30
75 КНН	M75X1,5	M90X2	3"	3 1/2"	15	62 - 68	85	90	88	1.25
90 КНН	M90X2	M100X2	3 1/2"	4"	18	67 - 79	110	118	111	2.38

КОД ЗАКАЗА:

X1 КНН X2 X3

- X1 — Размер кабельного ввода
- КНН — Тип кабельного ввода
- X2 — Тип резьбы (стандартно – метрическая (не указывается); NPT, G)
- X3 — Материал ввода (латунь (не указывается); Ni – Никелированная латунь, SS – Нержавеющая сталь)

ПРИМЕР: 20 КНН Ni; 20 КНН 1/2NPT Ni

БЛОК
взрывозащищенное оборудование

КМР - кабельный ввод для всех типов небронированного кабеля круглого сечения, проложенного в гибком металлорукаве

Размер	от 20 мм до 50 мм от 1/2" до 2"	**Защита от внешних воздействий**	IP66, IP67, IP68
Назначение	Для применения в закрытых помещениях и на открытом воздухе во взрывоопасных зонах 0,1,2, зонах 20, 21 и 22 со всеми типами небронированного кабеля. Обеспечивает взрывобезопасное уплотнение внешней оболочки кабеля и одновременную защиту от воздействия окружающей среды	**Температура эксплуатации**	-60°C ≤ Ta ≤ +130°C
		Материал изготовления	Латунь, Никелированная латунь, нержавеющая сталь
		Резьба	Метрическая, NPT, G
		Материал уплотнителя	Негорючий термопластичный эластомер и нейлоновая шайба
		Способ уплотнения	Уплотнение смещения
		Место уплотнения	Внешняя оболочка
Маркировка взрывозащиты	1Ex e IIC Gb X, 1Ex db IIC Gb X, 2Ex nR IIC Gc X, Ex ta IIIC Da X	**Опции**	Переходные муфты, адаптеры, кольца заземления, контргайки, рифленые шайбы, уплотнительные кольца, защитные кожухи

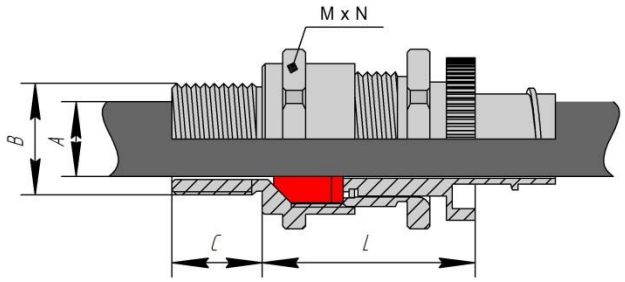

Таблица выбора кабельных вводов

Обозначение ввода	Тип и размер резьбы B				Диаметр обжимаемого кабеля A, мм	Диаметр металлорукава		M	N	Длина L, мм	Вес, кг
	Стандарт	Опция									
	Метрическая	Метрическая	NPT/G	NPT/G		Внутр.	Наруж.				
20s16 КМР 010	M20X1,5	M25X1,5	1/2"	3/4"	3,1-8,6	9,5	15	24	26,2	36	0.087
20s16 КМР 030	M20X1,5	M25X1,5	1/2"	3/4"	3,1-8,6	11,7	17,4	24	26,2	36	0.089
20s КМР 040	M20X1,5	M25X1,5	1/2"	3/4"	6,1-11,7	13	20	24	26,2	36	0.085
20s КМР 045	M20X1,5	M25X1,5	1/2"	3/4"	6,1-11,7	13,9	20	24	26,2	36	0.087
20 КМР 050	M20X1,5	M25X1,5	1/2"	3/4"	6,5-13,0	15,6	21,6	27	29,5	36	0.091
20 КМР 066	M20X1,5	M25X1,5	1/2"	3/4"	6,5-13,9	16,9	23,4	27	29,5	37	0.093
20 КМР 070	M20X1,5	M25X1,5	1/2"	3/4"	6,5-13,9	18	24	27	29,5	37	0.095
20 КМР 080	M20X1,5	M25X1,5	1/2"	3/4"	6,5-13,9	20	26,3	27	29,5	37	0.103
20 КМР 110	M20X1,5	M25X1,5	1/2"	3/4"	6,5-13,9	22,3	28,5	27	29,5	37	0.137
20 КМР 120	M20X1,5	M25X1,5	1/2"	3/4"	6,5-13,9	25,1	31	27	29,5	37	0.150
25 КМР 080	M25X1,5	M32X1,5	3/4"	1"	11,3-17,9	20	26,3	36	39,2	46	0.191
25 КМР 110	M25X1,5	M32X1,5	3/4"	1"	11,3-19,0	22,3	28,5	36	39,2	46	0.174
25 КМР 120	M25X1,5	M32X1,5	3/4"	1"	11,3-19,9	25,1	31	36	39,2	46	0.203
32 КМР 120	M32X1,5	M40X1,5	1"	1 1/4"	17-22,4	25,1	31	41	45	47	0.235
32 КМР 250	M32X1,5	M40X1,5	1"	1 1/4"	17-26,2	28,1	35,8	41	45	47	0.219
32 КМР 280	M32X1,5	M40X1,5	1"	1 1/4"	17-26,2	30,4	38	41	45	47	0.215
40 КМР 300	M40X1,5	M50X1,5	1 1/4"	1 1/2"	23,6-32,1	36,4	45	50	55	47	0.394

КОД ЗАКАЗА:

X1 КМР X2 X3 X4

- X1 — Размер кабельного ввода
- КМР — Тип кабельного ввода
- X2 — Устройство крепления металлорукава
- X3 — Тип резьбы (стандартно – метрическая (не указывается); NPT, G)
- X4 — Материал ввода (латунь (не указывается); Ni – Никелированная латунь, SS – Нержавеющая сталь)

ПРИМЕР: 20 КМР 050 Ni, 20 КМР 050 1/2NPT Ni

Таблица выбора металлорукава					
Обозначение ввода	**Тип и размер металлорукава**				
	РЗЦХ	**РЗЦП**	**МРПИ**	**ГЕРДА**	FLEXICON
20s16 КМР 010	10	10	10	-	-
20s16 КМР 030	12	12	12	-	-
20s КМР 040	-	-	-	-	16
20s КМР 045	-	15	15	15	-
20 КМР 050	15	-	-	16	-
20 КМР 066	18	18	-	18	20
20 КМР 070	20	20	20	18	20
20 КМР 080	20	20	20	20	-
20 КМР 110	22	-	-	22	25
20 КМР 120	25	25	25	25	-
25 КМР 080	20	20	20	20	-
25 КМР 110	22	-	-	22	25
25 КМР 120	25	25	25	25	-
32 КМР 120	25	25	25	25	-
32 КМР 250	-	-	-	-	32
32 КМР 280	32	32	32	32	-
40 КМР 300	38	38	38	38	40

БЛОК
взрывозащищенное оборудование

КНХ - кабельный ввод для всех типов небронированного кабеля круглого сечения проложенного в шлангах, трубопроводах. Наружная резьба для внешнего присоединения с вращением

Размер	от 20 мм до 90 мм от 1/2" до 3 1/2"	**Защита от внешних воздействий**	IP66, IP67, IP68
Назначение	Для применения в закрытых помещениях и на открытом воздухе во взрывоопасных зонах 0,1,2, зонах 20, 21 и 22 со всеми типами небронированного кабеля. Обеспечивает взрывобезопасное уплотнение внешней оболочки кабеля и одновременную защиту от воздействия окружающей среды	**Температура эксплуатации**	-60°C ≤ Ta ≤ +130°C
		Материал изготовления	Латунь, Никелированная латунь, нержавеющая сталь
		Резьба	Метрическая, NPT, G
		Материал уплотнителя	Негорючий термопластичный эластомер и нейлоновая шайба
		Способ уплотнения	Уплотнение смещения
		Место уплотнения	Внешняя оболочка
Маркировка взрывозащиты	1Ex e IIC Gb X, 1Ex db IIC Gb X, 2Ex nR IIC Gc X, Ex ta IIIC Da X	**Опции**	Переходные муфты, адаптеры, кольца заземления, контргайки, рифленые шайбы, уплотнительные кольца, защитные кожухи

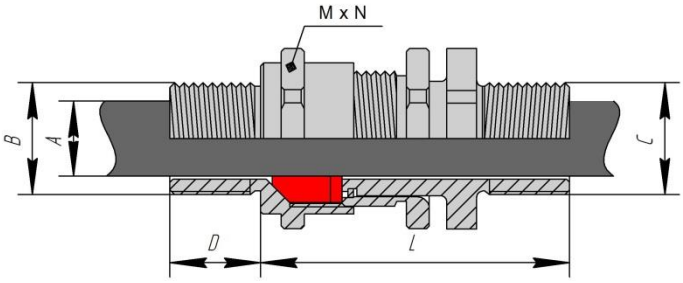

Таблица выбора кабельных вводов

Обозначение ввода	Тип и размер резьбы B				Диаметр обжимаемого кабеля A, мм	Диаметр наружной резьбы C		M	N	Длина L, мм	Вес, кг
	Стандарт	Опция				Стандарт	Опция				
	Метрическая	Метрическая	NPT/G	NPT/G		Метрическая	NPT				
20s16 КНХ	M20X1,5	M25X1,5	1/2"	3/4"	3,1 - 8,6	M20X1,5	1/2"	24	26,2	49	0.112
20s КНХ	M20X1,5	M25X1,5	1/2"	3/4"	6,1 - 11,7	M20X1,5	1/2"	24	26,2	49	0.103
20 КНХ	M20X1,5	M25X1,5	1/2"	3/4"	6,5 - 13,9	M20X1,5	1/2"	27	29,5	49	0.109
25 КНХ	M25X1,5	M32X1,5	3/4"	1"	11,3 - 19,9	M25X1,5	3/4"	36	39,2	58	0.196
32 КНХ	M32X1,5	M40X1,5	1"	1 1/4"	17 - 26,2	M32X1,5	1"	41	45	60	0.241
40 КНХ	M40X1,5	M50X1,5	1 1/4"	1 1/2"	23,6 - 32,1	M40X1,5	1 1/4"	50	55	62	0.347
50s КНХ	M50X1,5	M63X1,5	1 1/2"	2"	31,5 - 38,2	M50X1,5	1 1/2"	55	60	62	0.499
50 КНХ	M50X1,5	M63X1,5	2"	2 1/2"	35,8 - 44	M50X1,5	1 1/2"	60	65	64	0.466
63s КНХ	M63X1,5	M75X1,5	2"	2 1/2"	41,7 - 50	M63X1,5	2"	70	75	68	0.800
63 КНХ	M63X1,5	M75X1,5	2 1/2"	3"	47,5 - 56	M63X1,5	2"	75	80	68	0.746
75s КНХ	M75X1,5	M90X2	2 1/2"	3"	55 - 62	M75X1,5	2 1/2"	80	85	75	1.218
75 КНХ	M75X1,5	M90X2	3"	3 1/2"	62 - 68	M75X1,5	2 1/2"	85	90	75	1.089
90 КНХ	M90X2	M100X2	3 1/2"	4"	67 - 79	M90X1,5	3"	110	118	95	2.409

КОД ЗАКАЗА:

X1 КНХ X2 X3 X4

- X1 — Размер кабельного ввода
- КНХ — Тип кабельного ввода
- X2 — Тип резьбы (стандартно – метрическая (не указывается); NPT, G)
- X3 — Тип резьбы внешнего присоединения
- X4 — Материал ввода (латунь (не указывается); Ni – Никелированная латунь, SS – Нержавеющая сталь)

ПРИМЕР: 20 КНХ Ni; 20 КНХ M20 – 3/4G Ni

БЛОК
взрывозащищенное оборудование

КНТ - кабельный ввод для всех типов небронированного кабеля круглого сечения, проложенного в трубе

Размер	от 20 мм до 90 мм от 1/2" до 3 1/2"	**Защита от внешних воздействий**	IP66, IP67, IP68
Назначение	Для применения в закрытых помещениях и на открытом воздухе во взрывоопасных зонах 0,1,2, зонах 20, 21 и 22 со всеми типами небронированного кабеля. Обеспечивает взрывобезопасное уплотнение внешней оболочки кабеля и одновременную защиту от воздействия окружающей среды	**Температура эксплуатации**	-60°C ≤ Ta ≤ +130°C
		Материал изготовления	Латунь, Никелированная латунь, нержавеющая сталь
		Резьба	Метрическая, NPT, G
		Материал уплотнителя	Негорючий термопластичный эластомер и нейлоновая шайба
		Способ уплотнения	Уплотнение смещения
		Место уплотнения	Внешняя оболочка
Маркировка взрывозащиты	1Ex e IIC Gb X, 1Ex db IIC Gb X, 2Ex nR IIC Gc X, Ex ta IIIC Da X	**Опции**	Переходные муфты, адаптеры, кольца заземления, контргайки, рифленые шайбы, уплотнительные кольца, защитные кожухи

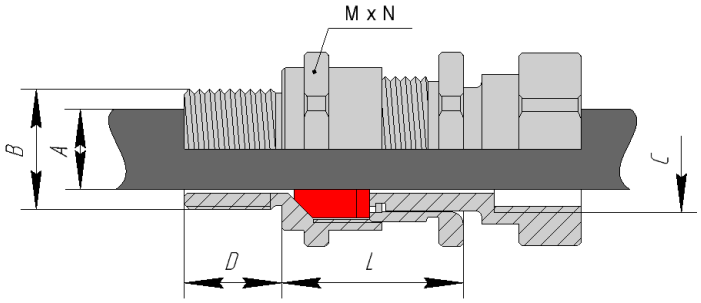

Таблица выбора кабельных вводов

Обозначение ввода	Тип и размер резьбы B				Диаметр обжимаемого кабеля A, мм	Диаметр внутренней резьбы C		M	N	Длина L, мм	Вес, кг
	Стандарт	Опция				Стандарт	Опция				
	Метрическая	Метрическая	NPT/G	NPT/G		Метрическая	NPT				
20s16 КНТ	M20X1,5	M25X1,5	1/2"	3/4"	3,1 - 8,6	M20X1,5	1/2"	24	26,2	45	0.11
20s КНТ	M20X1,5	M25X1,5	1/2"	3/4"	6,1 - 11,7	M20X1,5	1/2"	24	26,2	45	0.10
20 КНТ	M20X1,5	M25X1,5	1/2"	3/4"	6,5 - 13,9	M20X1,5	1/2"	27	29,5	46	0.12
25 КНТ	M25X1,5	M32X1,5	3/4"	1"	11,3 - 19,9	M25X1,5	3/4"	36	39,2	54	0.25
32 КНТ	M32X1,5	M40X1,5	1"	1 1/4"	17 - 26,2	M32X1,5	1"	41	45	59	0.30
40 КНТ	M40X1,5	M50X1,5	1 1/4"	1 1/2"	23,6 - 32,1	M40X1,5	1 1/4"	50	55	60	0.48
50s КНТ	M50X1,5	M63X1,5	1 1/2"	2"	31,5 - 38,2	M50X1,5	1 1/2"	55	60	61	0.48
50 КНТ	M50X1,5	M63X1,5	2"	2 1/2"	35,8 - 44	M50X1,5	1 1/2"	60	65	63	0.55
63s КНТ	M63X1,5	M75X1,5	2"	2 1/2"	41,7 - 50	M63X1,5	2"	70	75	68	0.75
63 КНТ	M63X1,5	M75X1,5	2 1/2"	3"	47,5 - 56	M63X1,5	2"	75	80	68	0.85
75s КНТ	M75X1,5	M90X2	2 1/2"	3"	55 - 62	M75X1,5	2 1/2"	80	85	75	1.14
75 КНТ	M75X1,5	M90X2	3"	3 1/2"	62 - 68	M75X1,5	2 1/2"	85	90	75	1.19
90 КНТ	M90X2	M100X2	3 1/2"	4"	67 - 79	M90X1,5	3"	110	118	95	1.54

КОД ЗАКАЗА:

X1 КНТ X2 X3 X4

- X1 – Размер кабельного ввода
- КНТ – Тип кабельного ввода
- X2 – Тип резьбы (стандартно – метрическая (не указывается); NPT, G)
- X3 – Тип резьбы внешнего присоединения
- X4 – Материал ввода (латунь (не указывается); Ni – Никелированная латунь, SS – Нержавеющая сталь)

ПРИМЕР: 20 КНТ Ni; 20 КНТ M20 – 3/4G Ni

КБУ - кабельный ввод для всех типов бронированного кабеля круглого сечения.

Размер	от 20 мм до 90 мм от 1/2" до 3 1/2"	**Защита от внешних воздействий**	IP66, IP67, IP68
Назначение	Для применения в закрытых помещениях и на открытом воздухе во взрывоопасных зонах 0,1,2, зонах 20, 21 и 22 со всеми типами бронированного кабеля. Обеспечивает взрывобезопасное уплотнение по внутренней оболочке и одновременную защиту от воздействия окружающей среды по внешней оболочке кабеля	**Температура эксплуатации**	-60°C ≤ Ta ≤ +130°C
		Материал изготовления	Латунь, Никелированная латунь, нержавеющая сталь
		Резьба	Метрическая, NPT, G
		Материал уплотнителя	Негорючий термопластичный эластомер и нейлоновая шайба
		Способ уплотнения	Уплотнение смещения
		Место уплотнения	Внешняя, внутренняя оболочка
Маркировка взрывозащиты	1Ex e IIC Gb X, 1Ex db IIC Gb X, 2Ex nR IIC Gc X, Ex ta IIIC Da X	**Опции**	Переходные муфты, адаптеры, кольца заземления, контргайки, рифленые шайбы, уплотнительные кольца, защитные кожухи

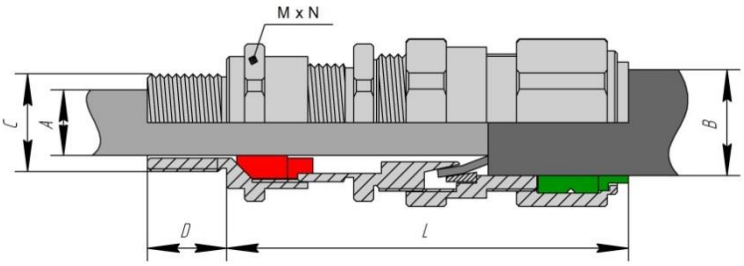

Таблица выбора кабельных вводов

Обозначение ввода	Тип и размер резьбы C				Диаметр обжимаемого кабеля		M	N	Длина L, мм	Вес, кг
	Стандарт	Опция								
	Метрическая	Метрическая	NPT/G	NPT/G	Внутренний A, мм	Внешний B, мм				
20s16 КБУ	M20X1,5	M25X1,5	1/2"	3/4"	3,1 - 8,6	6,1 -13,1	24	26,2	68	0.136
20s КБУ	M20X1,5	M25X1,5	1/2"	3/4"	6,1 - 11,7	9,5 - 15,9	24	26,2	68	0.128
20 КБУ	M20X1,5	M25X1,5	1/2"	3/4"	6,5 - 13,9	12,5 – 20,9	30	33	71	0.165
25 КБУ	M25X1,5	M32X1,5	3/4"	1"	11,3 - 19,9	19,9 – 26,2	36	39,2	85	0.266
32 КБУ	M32X1,5	M40X1,5	1"	1 1/4"	17 - 26,2	23,7 – 33,9	46	50,6	89	0.389
40 КБУ	M40X1,5	M50X1,5	1 1/4"	1 1/2"	23,6 - 32,1	29,7 – 40,4	55	60	90	0.578
50s КБУ	M50X1,5	M63X1,5	1 1/2"	2"	31,5 - 38,2	35,2 - 46,7	60	65	89	0.685
50 КБУ	M50X1,5	M63X1,5	2"	2 1/2"	35,8 - 44	40,4 – 53	70	75	95	0.841
63s КБУ	M63X1,5	M75X1,5	2"	2 1/2"	41,7 - 50	45,6 – 59,4	75	80	98	1.056
63 КБУ	M63X1,5	M75X1,5	2 1/2"	3"	47,5 - 56	54,6 - 65,8	80	85	101	1.127
75s КБУ	M75X1,5	M90X2	2 1/2"	3"	55 - 62	59 - 72	90	95	109	1.683
75 КБУ	M75X1,5	M90X2	3"	3 1/2"	62 - 68	66,7 - 78,4	100	110	113	1.791
90 КБУ	M90X2	M100X2	3 1/2"	4"	67 - 79	76,2 - 90,3	112	122	134	3.209

КОД ЗАКАЗА:

X1 КБУ X2 X3

- X1 – Размер кабельного ввода
- КБУ – Тип кабельного ввода
- X2 – Тип резьбы (стандартно – метрическая (не указывается); NPT, G)
- X3 – Материал ввода (латунь (не указывается); Ni – Никелированная латунь, SS – Нержавеющая сталь)

ПРИМЕР: 20 КБУ Ni; 20 КБУ 1/2NPT Ni

БЛОК
взрывозащищенное оборудование

КБУ-МР - кабельный ввод для всех типов бронированного кабеля круглого сечения, проложенного в гибком металлорукаве.

Размер	от 20 мм до 50 мм от 1/2" до 2"	**Защита от внешних воздействий**	IP66, IP67, IP68
Назначение	Для применения в закрытых помещениях и на открытом воздухе во взрывоопасных зонах 0,1,2, зонах 20, 21 и 22 со всеми типами бронированного кабеля. Обеспечивает взрывобезопасное уплотнение по внутренней оболочке и одновременную защиту от воздействия окружающей среды по внешней оболочке кабеля	**Температура эксплуатации**	-60°C ≤ Ta ≤ +130°C
		Материал изготовления	Латунь, Никелированная латунь, нержавеющая сталь
		Резьба	Метрическая, NPT, G
		Материал уплотнителя	Негорючий термопластичный эластомер и нейлоновая шайба
		Способ уплотнения	Уплотнение смещения
		Место уплотнения	Внешняя, внутренняя оболочка
Маркировка взрывозащиты	1Ex e IIC Gb X, 1Ex db IIC Gb X, 2Ex nR IIC Gc X, Ex ta IIIC Da X	**Опции**	Переходные муфты, адаптеры, кольца заземления, контргайки, рифленые шайбы, уплотнительные кольца, защитные кожухи

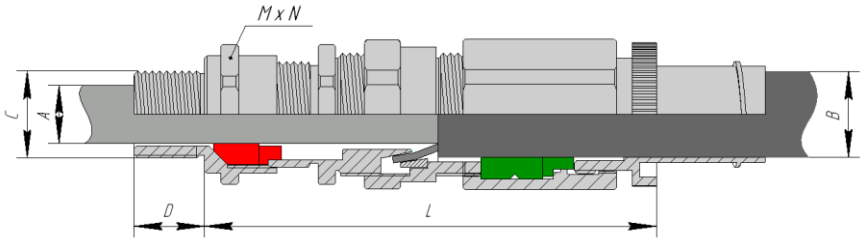

Таблица выбора кабельных вводов

Обозначение ввода	Тип и размер резьбы C				Диаметр обжимаемого кабеля		Диаметр металлорукава		M	N
	Стандарт	Опция			Внутренний A, мм	Внешний B, мм				
	Метрическая	Метрическая	NPT/G	NPT/G			Внутр.	Наруж.		
20s16 КБУ-МР 030	M20X1,5	M25X1,5	1/2"	3/4"	3,1-8,6	6,1 -9,0	11,4	16,0	24	26,2
20s16 КБУ-МР 045	M20X1,5	M25X1,5	1/2"	3/4"	3,1-8,6	6,1 -12,0	13,9	20,0	24	26,2
20s16 КБУ-МР 066	M20X1,5	M25X1,5	1/2"	3/4"	3,1-8,6	6,1 -13,1	16,9	23,4	24	26,2
20s16 КБУ-МР 070	M20X1,5	M25X1,5	1/2"	3/4"	3,1-8,6	6,1 -13,1	18,0	24,0	24	26,2
20s16 КБУ-МР 080	M20X1,5	M25X1,5	1/2"	3/4"	3,1-8,6	6,1 -13,1	20,0	26,3	24	26,2
20s КБУ-МР 066	M20X1,5	M25X1,5	1/2"	3/4"	6,1-11,7	9,5 - 15,0	16,9	23,4	27	29,5
20s КБУ-МР 070	M20X1,5	M25X1,5	1/2"	3/4"	6,1-11,7	9,5 - 15,0	18,0	24,0	27	29,5
20s КБУ-МР 080	M20X1,5	M25X1,5	1/2"	3/4"	6,1-11,7	9,5 - 15,9	20,0	26,3	27	29,5
20 КБУ-МР 080	M20X1,5	M25X1,5	1/2"	3/4"	6,5-13,9	12,5 – 17,0	20,0	26,3	27	29,5
20 КБУ-МР 110	M20X1,5	M25X1,5	1/2"	3/4"	6,5-13,9	12,5 – 19,0	22,3	28,5	27	29,5
20 КБУ-МР 120	M20X1,5	M25X1,5	1/2"	3/4"	6,5-13,9	12,5 – 20,9	25,1	31,0	27	29,5
25 КБУ-МР 250	M25X1,5	M32X1,5	3/4"	1"	11,3-19,9	19,9 – 26,0	28,1	35,8	36	39,2
25 КБУ-МР 280	M25X1,5	M32X1,5	3/4"	1"	11,3-19,9	19,9 – 26,2	30,4	38,0	36	39,2
32 КБУ-МР 300	M32X1,5	M40X1,5	1"	1 1/4"	17-26,2	23,7 – 33,9	36,4	45,0	41	45
40 КБУ-МР 450	M40X1,5	M50X1,5	1 1/4"	1 1/2"	23,6-32,1	29,7 – 40,4	46,5	58,7	50	55
40 КБУ-МР 500	M40X1,5	M50X1,5	1 1/4"	1 1/2"	23,6-32,1	29,7 – 40,4	51,2	56,0	50	55
50s КБУ-МР 500	M50X1,5	M63X1,5	1 1/2"	2"	31,5 - 38,2	35,2 - 46,7	51,2	56,0	55	60
50 КБУ-МР 550	M50X1,5	M63X1,5	2"	2 1/2"	35,8 - 44	40,4 – 53	59,0	68,0	70	75

КОД ЗАКАЗА:

X1 КБУ-МР X2 X3 X4

- X4 — Размер кабельного ввода
- X3 — Тип кабельного ввода
- X2 — Устройство крепления металлорукава
- X1 — Тип резьбы (стандартно – метрическая (не указывается); NPT, G)
- Материал ввода (латунь (не указывается); Ni – Никелированная латунь, SS – Нержавеющая сталь)

ПРИМЕР: 20 КБУ-МР 120 Ni; 20 КБУ-МР 120 1/2NPT Ni

Таблица выбора металлорукава

Обозначение ввода	Тип и размер металлорукава				
	РЗЦХ	**РЗЦП**	**МРПИ**	**ГЕРДА**	FLEXICON
МР 030	12	12	12	-	-
МР 045	-	15	15	15	-
МР 066	18	18	-	18	20
МР 070	20	20	20	18	20
МР 080	20	20	20	20	-
МР 110	22	-	-	22	25
МР 120	25	25	25	25	-
МР 250	-	-	-	-	32
МР 280	32	32	32	32	-
МР 300	38	38	38	38	40
МР 450	-	-	-	40	-
МР 500	50	50	50	-	-
МР 550	60	60	60	-	-

КНК-П - кабельный ввод для всех типов небронированного кабеля плоского сечения

Размер	от 20 мм до 32 мм от 1/2" до 1"	**Защита от внешних воздействий**	IP66, IP67, IP68
Назначение	Для применения в закрытых помещениях и на открытом воздухе во взрывоопасных зонах 0,1,2, зонах 20, 21 и 22 со всеми типами небронированного кабеля. Обеспечивает взрывобезопасное уплотнение внешней оболочки кабеля и одновременную защиту от воздействия окружающей среды	**Температура эксплуатации**	-60°C ≤ Ta ≤ +130°C
		Материал изготовления	Латунь, Никелированная латунь, нержавеющая сталь
		Резьба	Метрическая, NPT, G
		Материал уплотнителя	Негорючий термопластичный эластомер и нейлоновая шайба
		Способ уплотнения	Уплотнение смещения
		Место уплотнения	Внешняя оболочка
Маркировка взрывозащиты	1Ex e IIC Gb X, 1Ex db IIC Gb X, 2Ex nR IIC Gc X, Ex ta IIIC Da X	**Опции**	Переходные муфты, адаптеры, кольца заземления, контргайки, рифленые шайбы, уплотнительные кольца, защитные кожухи

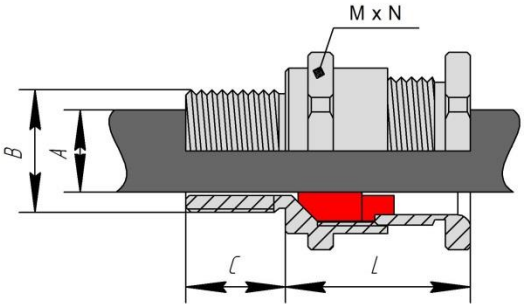

Таблица выбора кабельных вводов

Обозначение ввода	Тип и размер резьбы B				Длина резьбы C, мм	Диаметр обжимаемого кабеля A, мм		Количество плоских кабелей	M	N	Длина L, мм
	Стандарт	Опция									
	Метрическая	Метрическая	NPT/G	NPT/G		мин.	макс.				
20s16 КНК 1П	M20X1,5	M25X1,5	1/2"	3/4"	15	4,0x6,2	6,8x11,7	1	24	26,2	27
20s КНК 1П	M20X1,5	M25X1,5	1/2"	3/4"	15	4,8x8,1	6,2x13,5	1	24	26,2	27
20 КНК 1П	M20X1,5	M25X1,5	1/2"	3/4"	15	5,7x8,0	8,7x13,5	1	27	29,5	27
25 КНК 2П	M25X1,5	M32X1,5	3/4"	1"	15	4,0x6,2	6,8x11,7	2	36	39,2	36
25s КНК 1П	M25X1,5	M32X1,5	3/4"	1"	15	4,0x10,6	7,0x16,2	1	36	39,2	36
25 КНК 1П	M25X1,5	M32X1,5	3/4"	1"	15	5,7x8,0	8,7x13,5	1	36	39,2	36
32s КНК 3П	M32X1,5	M40X1,5	1"	1 1/4"	15	4,0x6,2	6,8x11,7	3	41	45	38
32 КНК 3П	M32X1,5	M40X1,5	1"	1 1/4"	15	5,7x8,0	8,7x13,5	3	41	45	38

КОД ЗАКАЗА:

X1 КНК nП X2 X3

- X1 — Размер кабельного ввода
- КНК nП — Тип кабельного ввода
- X2 — Тип резьбы (стандартно – метрическая (не указывается); NPT, G)
- X3 — Материал ввода (латунь (не указывается); Ni – Никелированная латунь, SS – Нержавеющая сталь)

ПРИМЕР: 20 КНК 1П Ni; 20 КНК 1П 1/2NPT Ni

Рн – Заглушки

Размер	от 16 мм до 100 мм от 3/8" до 3 1/2"	**Защита от внешних воздействий**	IP66, IP67, IP68
Назначение	Предназначены для обеспечения временных или постоянных средств консервации неиспользованных отверстий взрывозащищённых корпусов. Конструкция заглушек позволяет использовать уплотнительное кольцо для резьбы на входе в отверстие	**Температура эксплуатации**	-60°C ≤ Ta ≤ +130°C
		Материал изготовления	Латунь, Никелированная латунь, нержавеющая сталь
		Резьба	Метрическая, NPT, G
		Маркировка взрывозащиты	1Ex db IIC Gb X , 1Ex e IIC Gb X, Ex ta IIIC Da X

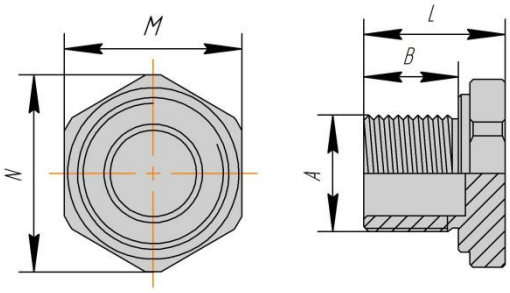

Таблица выбора заглушек					
Обозначение	**Тип и размер резьбы A**	**Длина резьбы B, мм**	**M**	**N**	**Общая длина L, мм**
16Рн	M16x1,5	15	22	23,50	22
20Рн	M20x1,5	15	24	26,20	22
25Рн	M25x1,5	15	30	33,00	22
32Рн	M32x1,5	15	36	39,00	22
40Рн	M40x1,5	15	46	50,00	22
50Рн	M50x1,5	15	55	60,00	25
63Рн	M63x1,5	15	70	75,00	25
75Рн	M75x1,5	15	80	85,00	25
90Рн	M90x2	20	95	100,00	30
100Рн	M100x2	20	105	115,00	30
16Рн 3/8NPT	3/8NPT	15	22	24,00	22
20Рн 1/2NPT	1/2NPT	15	24	26,20	22
25Рн 3/4NPT	3/4NPT	15	30	33,00	22
32Рн 1NPT	1NPT	15	36	39,30	22
40Рн 1 1/4NPT	1 1/4NPT	15	46	50,60	22
50Рн 1 1/2NPT	1 1/2NPT	15	55	60,00	25
63Рн 2NPT	2NPT	15	70	75,00	25
75Рн 2 1/2NPT	2 1/2NPT	15	80	85,00	25
90Рн 3NPT	3NPT	20	95	100,00	30
100Рн 3 1/2" NPT	3 1/2" NPT	20	105	115,00	30

КОД ЗАКАЗА:

X1 Рн X2 X3

- X1 – Размер заглушки
- Рн – Тип заглушки
- X2 – Тип резьбы (стандартно – метрическая (не указывается); NPT, G)
- X3 – Материал ввода (латунь (не указывается); Ni – Никелированная латунь, SS – Нержавеющая сталь)

ПРИМЕР: 20Рн; 25Рн 3/4NPT Ni

Pp – Заглушки

Размер	от 16 мм до 100 мм от 3/8" до 3 1/2"	**Защита от внешних воздействий**	IP66, IP67, IP68
Назначение	Предназначены для обеспечения временных или постоянных средств консервации неиспользованных отверстий взрывозащищённых корпусов. Конструкция заглушек позволяет использовать уплотнительное кольцо для резьбы на входе в отверстие	**Температура эксплуатации**	-60°C ≤ Ta ≤ +130°C
		Материал изготовления	Латунь, Никелированная латунь, нержавеющая сталь
		Резьба	Метрическая, NPT, G
		Маркировка взрывозащиты	1Ex db IIC Gb X , 1Ex e IIC Gb X, Ex ta IIIC Da X

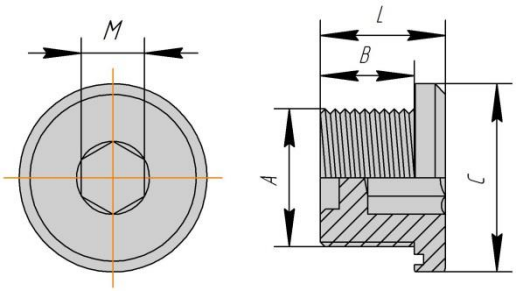

Таблица выбора заглушек

Обозначение	Тип и размер резьбы A	Длина резьбы B, мм	Размер шестигранника M	Макс. Размер C, мм	Общая длина L, мм
16Pp	M16x1,5	15	8	26	20
20Pp	M20x1,5	15	10	30	20
25Pp	M25x1,5	15	10	36	20
32Pp	M32x1,5	15	10	41	20
40Pp	M40x1,5	15	10	48	20
50Pp	M50x1,5	15	10	60	20
63Pp	M63x1,5	15	10	73	29
75Pp	M75x1,5	15	14	85	29
90Pp	M90x2	20	14	100	30
100Pp	M100x2	20	14	110	30
16Pp 3/8NPT	3/8NPT	15	10	22	20
20Pp 1/2NPT	1/2NPT	15	10	26	20
25Pp 3/4NPT	3/4NPT	15	10	30	20
32Pp 1NPT	1NPT	15	10	36	20
40Pp 1 1/4NPT	1 1/4NPT	15	10	45	20
50Pp 1 1/2NPT	1 1/2NPT	15	10	53	20
63Pp 2NPT	2NPT	15	10	77	29
75Pp 2 1/2NPT	2 1/2NPT	15	14	85	29
90Pp 3NPT	3NPT	20	14	105	30
100Pp 3 1/2" NPT	3 1/2" NPT	20	14	110	30

КОД ЗАКАЗА:

X1 Pp X2 X3

- X1 – Размер заглушки
- Pp – Тип заглушки
- X2 – Тип резьбы (стандартно – метрическая (не указывается); NPT, G)
- X3 – Материал ввода (латунь (не указывается); Ni – Никелированная латунь, SS – Нержавеющая сталь)

ПРИМЕР: 20Pp; 25Pp 3/4NPT Ni

АР – Переходники

Размер	от 16 мм до 100 мм от 3/8" до 3 1/2"	**Защита от внешних воздействий**	IP66, IP67, IP68
Назначение	Взрывозащищённые переходники серии АР предназначены для изменения диаметра и/или изменения типа резьбы вводных отверстий. Они обеспечивают эффективное соединение между устройствами ввода кабеля и оборудованием, имеющим разную резьбу. Переходники используются там, где размер резьбы кабельного ввода или соединительного устройства больше или меньше размера, к входной резьбе корпуса	**Температура эксплуатации**	-60°C ≤ Ta ≤ +130°C
		Материал изготовления	Латунь, Никелированная латунь, нержавеющая сталь
		Резьба	Метрическая, NPT, G
		Маркировка взрывозащиты	1Ex db IIC Gb X , 1Ex e IIC Gb X, Ex ta IIIC Da X

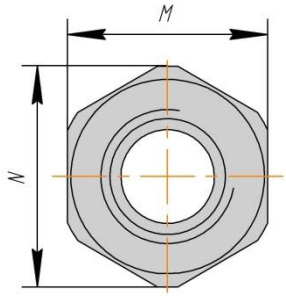

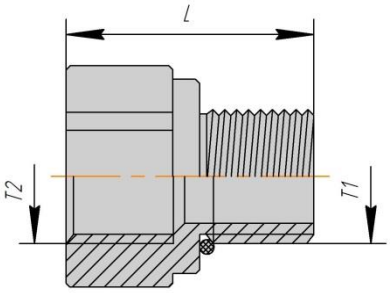

Таблица выбора переходников					
Обозначение	**Наружная резьба T1**	**Внутренняя резьба T2**	**Длина общая L, мм**	**M**	**N**
АР16-20	M16x1,5	M20x1,5	35	24	26,2
АР16-25	M16x1,5	M25x1,5	35	30	33
АР20-25	M20x1,5	M25x1,5	35	30	33
АР20-32	M20x1,5	M32x1,5	35	36	39,2
АР25-32	M25x1,5	M32x1,5	35	36	40
АР25-40	M25x1,5	M40x1,5	35	46	50,6
АР32-40	M32x1,5	M40x1,5	35	46	50,6
АР40-50	M40x1,5	M50x1,5	35	55	60
АР50-63	M50x1,5	M63x1,5	35	70	75
АР16-1/2NPT	M16x1,5	1/2"NPT	35	24	26,2
АР20-3/4NPT	M20x1,5	3/4"NPT	35	30	33
АР25-1NPT	M25x1,5	1"NPT	35	36	39,2
АР32-1 1/4NPT	M32x1,5	1 1/4"NPT	35	46	50,6
АР1/2NPT-3/4NPT	1/2"NPT	3/4"NPT	40	30	33
АР3/4NPT-1NPT	3/4"NPT	1"NPT	40	36	39,2
АР1NPT-1 1/4NPT	1"NPT	1 1/4"NPT	40	46	50,6

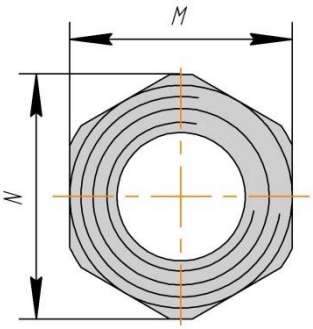

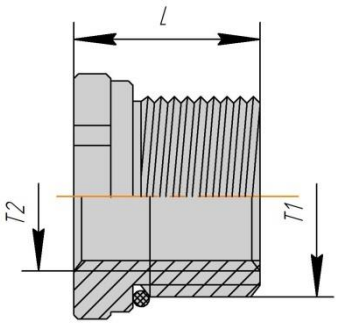

Таблица выбора переходников					
Обозначение	**Наружная резьба T1**	**Внутренняя резьба T2**	**Длина общая L, мм**	**M**	**N**
АР20-16	М20х1,5	М16х1,5	23	24	26,2
АР25-16	М25х1,5	М16х1,5	23	30	33
АР25-20	М25х1,5	М20х1,5	23	30	33
АР32-20	М32х1,5	М20х1,5	23	36	39,2
АР32-25	М32х1,5	М25х1,5	23	36	39,2
АР40-25	М40х1,5	М25х1,5	23	46	50,6
АР40-32	М40х1,5	М32х1,5	23	46	50,6
АР50-32	М50х1,5	М32х1,5	23	46	50,6
АР50-40	М50х1,5	М40х1,5	23	46	50,6
АР25-1/2NPT	М25х1,5	1/2"NPT	23	30	33
АР32-3/4NPT	М32х1,5	3/4"NPT	23	36	39,2
АР40-1NPT	М40х1,5	1"NPT	23	46	50,6
АР50-1 1/4NPT	М50х1,5	1 1/4"NPT	23	55	60
АР3/4NPT-1/2NPT	3/4"NPT	1/2"NPT	24	30	33
АР1NPT-1/2NPT	1"NPT	1/2"NPT	27	36	39,2
АР1NPT-3/4NPT	1"NPT	3/4"NPT	27	36	39,2
АР1 1/4NPT-3/4NPT	1 1/4"NPT	3/4"NPT	28	46	50,6
АР1 1/4NPT-1NPT	1 1/4"NPT	1"NPT	28	46	50,6
АР1 1/2NPT-1NPT	1 1/2"NPT	1"NPT	28	55	60
АР1 1/2NPT-1 1/4NPT	1 1/2"NPT	1 1/4"NPT	28	55	60

КОД ЗАКАЗА:

АР X1 - X2 X3

- Тип переходника
- Тип и размер наружной резьбы
- Тип и размер внутренней резьбы
- Материал ввода (латунь (не указывается); Ni – Никелированная латунь, SS – Нержавеющая сталь)

ПРИМЕР: АР М20 - М25; АР М25 - 1"NPT Ni; АР 3/4NPT - 1/2NPT

КЗ – Кольца заземления

Размер	от 16 мм до 100 мм от 1/2" до 3 1/2"	**Материал изготовления**	Латунь, Никелированная латунь, нержавеющая сталь
Назначение	Служат для организации местного заземления. Установленные между кабельным вводом и оборудованием обеспечивают надежное гальваническое соединение в цепи заземления		

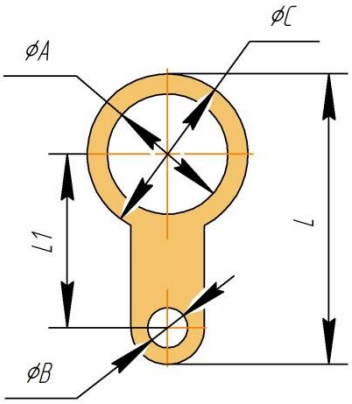

Таблица выбора колец заземления							
Размер, диаметр A	**Диаметр C**	**Длина L, мм**	**Размер L1, мм**	**Диаметр под винт, B**	**Код заказа, латунь**	**Код заказа, Никелированная латунь (Ni)**	**Код заказа, Нержавеющая сталь (SS)**
M16	24	43,5	26	M6	16КЗ	16КЗ Ni	16КЗ SS
M20	27,5	48	28,25	M6	20КЗ	20КЗ Ni	20КЗ SS
M25	34	57	33,5	M6	25КЗ	25КЗ Ni	25КЗ SS
M32	43	67	39	M6	32КЗ	32КЗ Ni	32КЗ SS
M40	52	77	44	M6	40КЗ	40КЗ Ni	40КЗ SS
M50	63	90	51	M6	50КЗ	50КЗ Ni	50КЗ SS
M63	78	114	65	M6	63КЗ	63КЗ Ni	63КЗ SS
M75	93	131	74	M6	75КЗ	75КЗ Ni	75КЗ SS
M90	111	158	88	M6	90КЗ	90КЗ Ni	90КЗ SS
M100	122	189	113	M6	100КЗ	100КЗ Ni	100КЗ SS
1/2"NPT	27,5	48	28,25	M6	20КЗ 1/2NPT	20КЗ 1/2NPT Ni	20КЗ 1/2NPT SS
3/4"NPT	34	57	33,5	M6	25КЗ 3/4NPT	25КЗ 3/4NPT Ni	25КЗ 3/4NPT SS
1"NPT	43	67	39	M6	32КЗ 1NPT	32КЗ 1NPT Ni	32КЗ 1NPT SS
1 1/4"NPT	52	77	44	M6	40КЗ 1 1/4NPT	40КЗ 1 1/4NPT Ni	40КЗ 1 1/4NPT SS
1 1/2"NPT	63	90	51	M6	50КЗ 1 1/2NPT	50КЗ 1 1/2NPT Ni	50КЗ 1 1/2NPT SS
2"NPT	78	114	65	M6	63КЗ 2NPT	63КЗ 2NPT Ni	63КЗ 2NPT SS
2 1/2"NPT	93	131	74	M6	75КЗ 2 1/2NPT	75КЗ 2 1/2NPT Ni	75КЗ 2 1/2NPT SS
3"NPT	111	158	88	M6	90КЗ 3NPT	90КЗ 3NPT Ni	90КЗ 3NPT SS

КГ – Контргайки

Размер	от 16 мм до 100 мм от 1/2" до 3 1/2"	**Материал изготовления**	Латунь, Никелированная латунь, нержавеющая сталь
Назначение	Контргайки рекомендуются для закрепления кабельных вводов, переходников и заглушек в корпусе при установке непосредственно в вводные отверстия оборудования. Закреплять кабельные вводы контргайками рекомендуется при толщине стенки корпуса менее 4 мм или в случае, когда вводное отверстие не имеет внутренней резьбы		

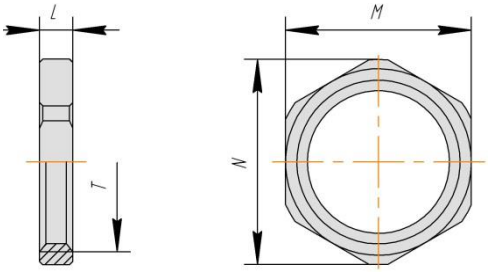

Таблица выбора контргаек

Обозначение	Тип и размер резьбы T	Ширина L, мм	M	N	Код заказа, латунь	Код заказа, Никелированная латунь (Ni)	Код заказа, Нержавеющая сталь (SS)
16КГ	M16x1,5	2,5	20	22	16КГ	16КГ Ni	16КГ SS
20КГ	M20x1,5	3,5	24	26,2	20КГ	20КГ Ni	20КГ SS
25КГ	M25x1,5	3,5	30	33	25КГ	25КГ Ni	25КГ SS
32КГ	M32x1,5	3,5	36	39,2	32КГ	32КГ Ni	32КГ SS
40КГ	M40x1,5	4	45	50	40КГ	40КГ Ni	40КГ SS
50КГ	M50x1,5	4,25	55	60	50КГ	50КГ Ni	50КГ SS
63КГ	M63x1,5	4,75	68	73	63КГ	63КГ Ni	63КГ SS
75КГ	M75x1,5	4,75	81	88	75КГ	75КГ Ni	75КГ SS
90КГ	M90x2	6	100	110	90КГ	90КГ Ni	90КГ SS
100КГ	M100x2	8	110	120	100КГ	100КГ Ni	100КГ SS
20КГ 1/2NPT	1/2"NPT	4,25	27	30	20КГ 1/2NPT	20КГ 1/2NPT Ni	20КГ 1/2NPT SS
25КГ 3/4NPT	3/4"NPT	4,25	33	36.25	25КГ 3/4NPT	25КГ 3/4NPT Ni	25КГ 3/4NPT SS
32КГ 1NPT	1"NPT	4,5	41	45	32КГ 1NPT	32КГ 1NPT Ni	32КГ 1NPT SS
40КГ 1 1/4NPT	1 1/4"NPT	4,5	50	55	40КГ 1 1/4NPT	40КГ 1 1/4NPT Ni	40КГ 1 1/4NPT SS
50КГ 1 1/2NPT	1 1/2"NPT	4,75	60	66	50КГ 1 1/2NPT	50КГ 1 1/2NPT Ni	50КГ 1 1/2NPT SS
63КГ 2NPT	2"NPT	4,75	70	77	63КГ 2NPT	63КГ 2NPT Ni	63КГ 2NPT SS
75КГ 2 1/2NPT	2 1/2"NPT	8	80	88	75КГ 2 1/2NPT	75КГ 2 1/2NPT Ni	75КГ 2 1/2NPT SS
90КГ 3NPT	3"NPT	8	95	100	90КГ 3NPT	90КГ 3NPT Ni	90КГ 3NPT SS
100КГ 3 1/2NPT	3 1/2"NPT	9,5	110	120	100КГ 3 1/2NPT	100КГ 3 1/2NPT Ni	100КГ 3 1/2NPT SS

КУ – Кольца уплотнительные

Размер	от 16 мм до 100 мм от 1/2" до 3 1/2"	**Материал изготовления**	Нейлон
Назначение	Кольца уплотнительные применяются для поддержания характеристик защиты от внешнего воздействия, поддерживая проектную степень защиты IP на протяжении всего срока его эксплуатации		

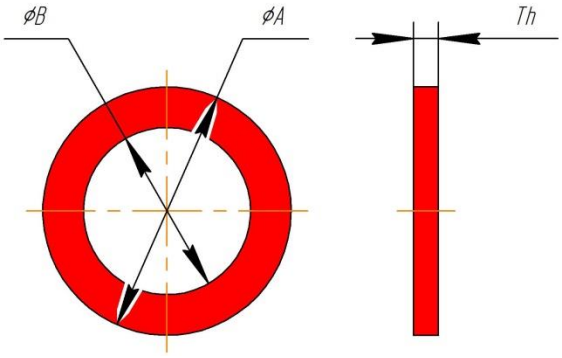

Таблица выбора уплотнительных колец				
Обозначение	**Размер**	**Наружный диаметр A, мм**	**Внутренний диаметр B, мм**	**Толщина Th, мм**
16КУ	M16	25	16,5	2
20КУ	M20	30	20,2	2
25КУ	M25	34	25,3	2
32КУ	M32	44	32,5	2
40КУ	M40	50	40,3	2
50КУ	M50	63	50,5	2
63КУ	M63	76	63,5	2
75КУ	M75	95	75,5	2
90КУ	M90	110	90,5	2
100КУ	M100	125	100,5	2
20КУ 1/2NPT	1/2"NPT	30	21,5	2
25КУ 3/4NPT	3/4"NPT	34	27	2
32КУ 1NPT	1"NPT	44	33,7	2
40КУ 1 1/4NPT	1 1/4"NPT	50	42,5	2
50КУ 1 1/2NPT	1 1/2"NPT	63	48,5	2
63КУ 2NPT	2"NPT	76	60,6	2
75КУ 2 1/2NPT	2 1/2"NPT	95	73,5	2
90КУ 3NPT	3"NPT	110	89,3	2
100КУ 3 1/2NPT	3 1/2"NPT	125	102	2

РШ – Рифленые шайбы

Размер	от 16 мм до 100 мм, от 1/2" до 3 1/2"	**Материал изготовления**	Нержавеющая сталь
Назначение	Предназначены для предотвращения самоотвинчивания кабельных вводов в оборудовании, подверженном вибрации при нормальных режимах эксплуатации. Устанавливается внутри оборудования, перед контргайкой и действует в качестве антивибрационного устройства, чтобы предотвратить случайное отвинчивание кабельного ввода или контргайки		

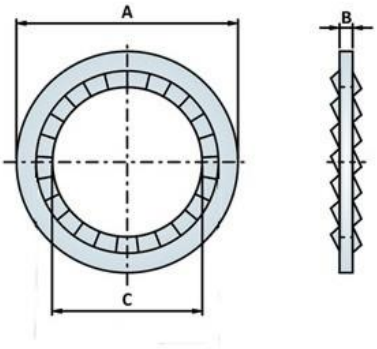

Таблица выбора рифленых шайб

Обозначение	Размер	Наружный диаметр A, мм	Толщина B, мм	Внутренний диаметр C, мм
16РШ	М16	25,5	1,4	16,4
20РШ	М20	32,5	1,4	20,4
25РШ	М25	40	1,4	25,4
32РШ	М32	43,5	1,4	32,4
40РШ	М40	64,5	1,4	40,4
50РШ	М50	80	1,4	50,4
63РШ	М63	100	1,4	63,4
75РШ	М75	112	1,6	75,4
90РШ	М90	135	1,6	90,4
100РШ	М100	145	1,6	100,4
20РШ 1/2NPT	1/2"NPT	32,5	1,4	22
25РШ 3/4NPT	3/4"NPT	40	1,4	27,4
32РШ 1NPT	1"NPT	43,5	1,4	34,1
40РШ 1 1/4NPT	1 1/4NPT	64,5	1,4	42,9
50РШ 1 1/2NPT	1 1/2NPT	80	1,4	49
63РШ 2NPT	2NPT	100	1,4	61
75РШ 2 1/2NPT	2 1/2 NPT	112	1,4	73,8
90РШ 3NPT	3NPT	135	1,6	89,6
100РШ 3 1/2NPT	3 1/2"NPT	145	1,6	102,3